MOTORE SINGOLO

1 - CONFIGURAZIONE MOTORE SINGOLO

MOTORE SINGOLO

COD. 15.1507.011

15.1507.011

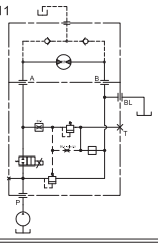

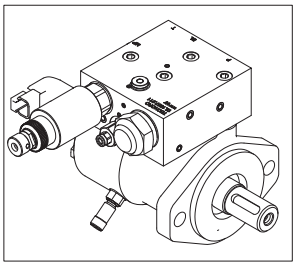

MOTORI IN SERIE 2TUBI

2A - CONFIGURAZIONE 2 TUBI

MOTORI IN SERIE

COD. 15.1507.011
15.1507.013
15.1507.013

SINGOLA VALVOLA DI MASSIMA SU GRUPPO DI INGRESSO

15.1507.011 15.1507.013 15.1507.013

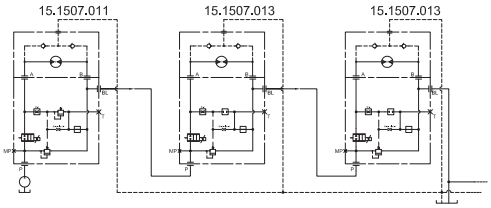

2B - CONFIGURAZIONE 2 TUBI

MOTORI IN SERIE

COD. 15.1507.011
15.1507.011
15.1507.011

VALVOLA DI MASSIMA PRESENTE SU OGNI GRUPPO

15.1507.011 15.1507.011 15.1507.011

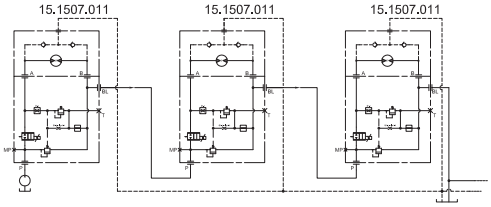

MOTORI IN SERIE 3 TUBI

3A - CONFIGURAZIONE 3 TUBI

MOTORI IN SERIE

COD. 15.1507.012
15.1507.014
15.1507.014

SINGOLA VALVOLA DI MASSIMA SU GRUPPO DI INGRESSO

15.1507.012 15.1507.014 15.1507.014

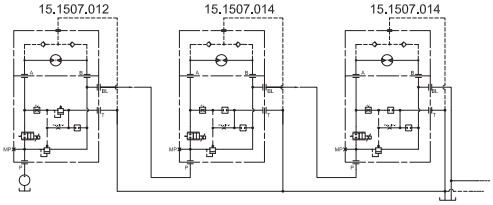

3B - CONFIGURAZIONE 3 TUBI

MOTORI IN SERIE

COD. 15.1507.012
15.1507.012
15.1507.012

VALVOLA DI MASSIMA PRESENTE SU OGNI GRUPPO

15.1507.012 15.1507.012 15.1507.012

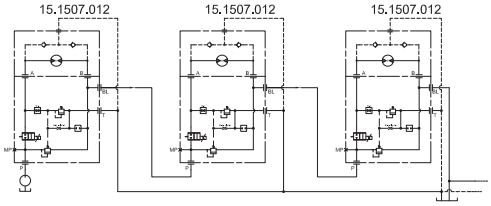

CONFIGURAZIONE	COD. GRUPPI
1 - CONFIGURAZIONE MOTORE SINGOLO	15.1507.011
2A - CONFIGURAZIONE 2 TUBI SINGOLA VMAX	15.1507.011 15.1507.013 15.1507.013
2B - CONFIGURAZIONE 2 TUBI	15.1507.011 15.1507.011 15.1507.011
3A - CONFIGURAZIONE 3 TUBI SINGOLA VMAX	15.1507.012 15.1507.014 15.1507.014
3B - CONFIGURAZIONE 3 TUBI	15.1507.012 15.1507.012 15.1507.012

DENOMINAZIONE: SCHEMI IDRAULICI GRUPPI
REGOLATORI PROPORZIONALI DI PORTATA
FLANGIATI A SINGOLO MOTORE O MOTORI
IN SERIE 2/3 TUBI

Tratt.Termico:

SOSTITUISCE il N° .
SOSTITUITO dal N° .

TECNORD

SCALA	DATA	Foglio
.	19.05.14	1 / 1 di

MATERIALE:

COMMESSA	CLIENTE	COMPLESSIVO	N° ARCHIVIO	DIS.	CONTR.	APPROV.
		–	.	A.B.	D.D.	D.D.

DISEGNO N° SF.1660.002 /00

QUOTE SENZA TOLLERANZA: da 1 a 80: ±0,1 | da 80 a 200: ±0,15 | da 200 a 300: ±0,2 | da 300 a 600: ±0,3

PORTS	SIZE
P,BL	1/2"G
T	1/4"G

HYDRAULIC SPECIFICATIONS	
DESCRIPTION	UNIT
Max Inlet Flow	70 l/min
Max Controlled Flow	16 l/min
Max Work Pressure	200 bar
Flow Control Range	See graph.

ELECTRICAL SPECIFICATIONS	
DESCRIPTION	UNIT
Operating Voltage	12 VDC ±15%
Coil Resistance	7.2 Ohm @ 20°C
Max Current Consumption	See graph.
Coil Termination	Deutsch DT04-2P

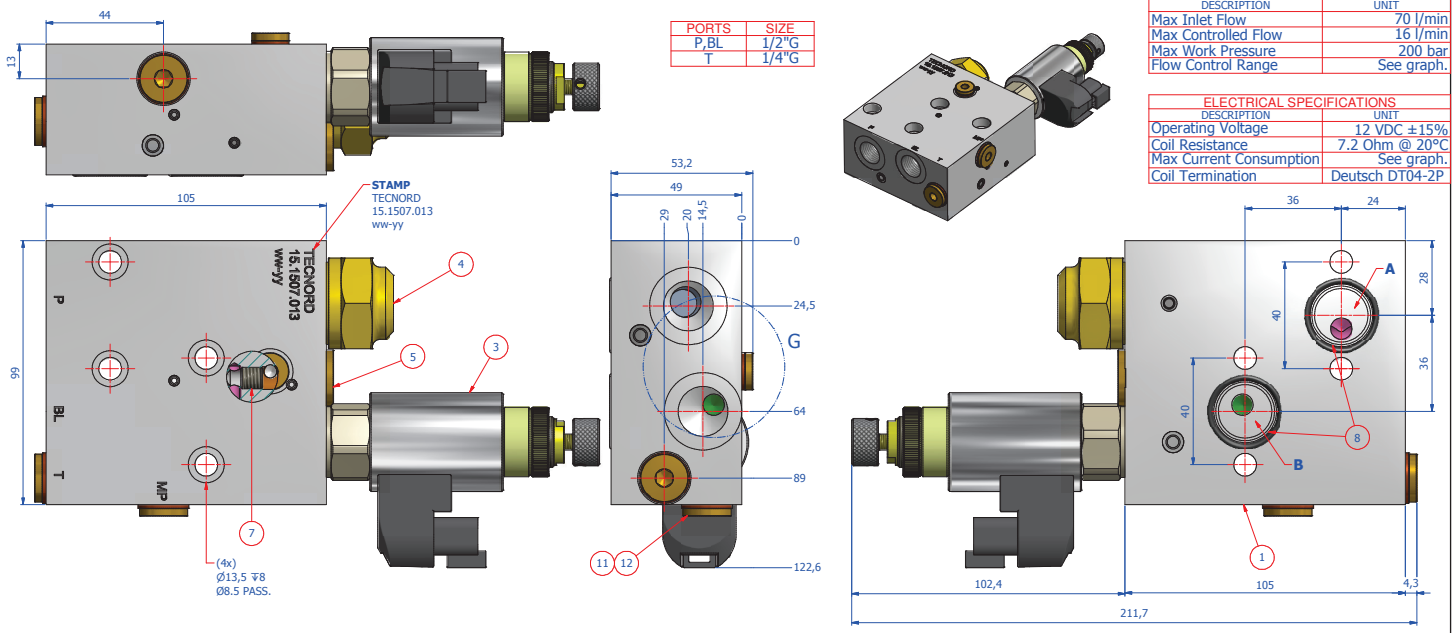

HYDRAULIC SCHEMATIC

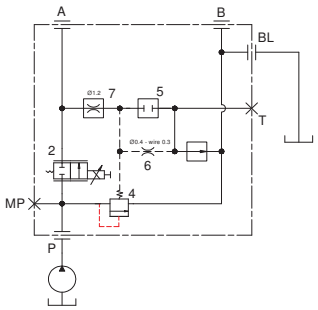

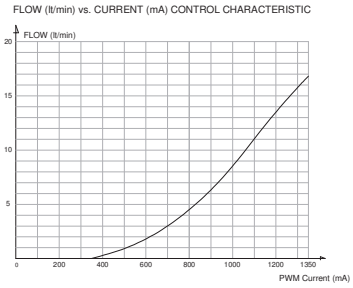

G (2 : 1)

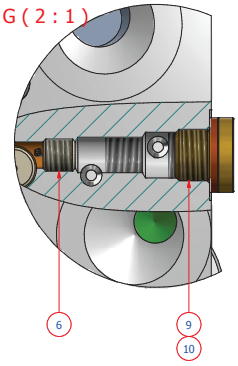

Pos.	DESCRIZIONE	QTÀ	Codice
15	TAPPO AVD Ø6 ACCIAIO	2	60.1207.011
14	TAPPO AVD Ø4 ACCIAIO	6	60.1207.010
13	TAPPO AVD Ø8 ACCIAIO	6	60.1207.012
12	TAPPO G1/4" DIN 908	2	60.1204.002
11	RONDELLA G1/4" RAME	2	60.1108.002
10	Rondella G 1/8 Rame	1	60.1108.006
9	TAPPO G1/8" DIN 908	1	60.1204.006
8	OR 2-119	2	60.0102.063
7	GRANO M8x8 FORO Ø1.2	1	60.1005.320
6	GRANO M6x6 Ø0.45+FILO Ø0.3	1	60.1005.408
5	TAPPOCAVITA' VMAX	1	13.0312.012
4	QC-CP3-T031 - 16bar	1	14.2201.012
3	Magnete IDT 12V	1	60.0205.184
2	EE-P2G con OV	1	14.0107.021
1	COLLETTORE ALLUMINIO	1	13.1005.104

LG	LF	LE	LD	LC	LB	LA

MODIFICHE APPROVATE

DESCRIZIONE: FLOW CONTROL VALVE FLANGED TO ORBITAL MOTOR - CONFIGURATION 03 -

SOSTITUISCE IL: -

SOSTITUITO DA: -

TRATT. SUPERFICIALE:

TRATT. TERMICO:

MATERIALE:

NOME FILE: 15.1507.013_00.dwr

MASSA: 1,699 kg

TECNORD

SERVOCOMANDI E REGOLATORI

IL PRESENTE DISEGNO E LE PROPRIETA' TECNICHE ED L. E VISTICHE LA RIPRODUZIONE, DIFFUSIONE A TERZI E QUALSIASI USO NON AUTORIZZATO CAN POSSA ARRECARE DANNO AL PROPRIETARIO.

SCALA	DATA	N° FOGLIO
-	16/05/2014	1/1

SF. 1660.AMN A2

CLIENTE	RUG. GEN.	COMPLESSIVO	DISEGNATO	VERIF.	APPROV.
-	3	-	A.B.	D.D.	D.D.

QUOTE SENZA TOLLERANZA: da 0 a 1: ±0.05; da 1 a 80: ±0.1; da 80 a 300: ±0.15; da 300 a 300: ±0.2; da 300 a 600: ±0.3

CODICE

-15.1507.013/00

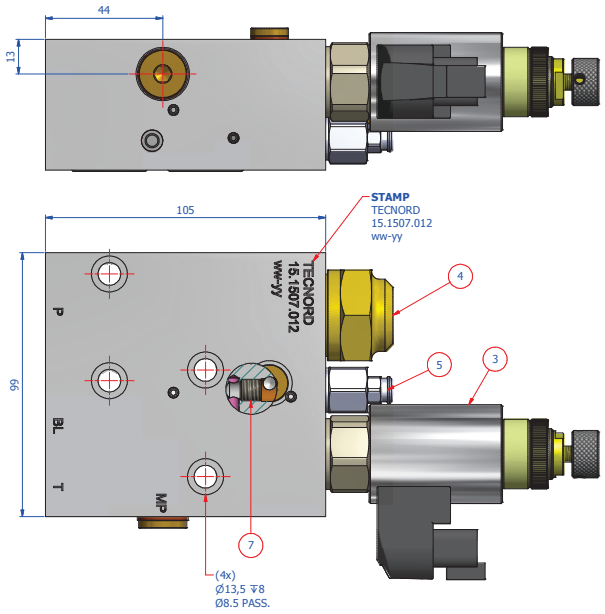

PORTS	SIZE
P,BL	1/2"G
T	1/4"G

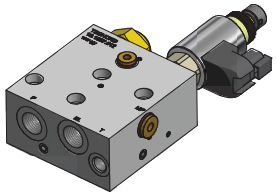

HYDRAULIC SPECIFICATIONS	
DESCRIPTION	UNIT
Max Inlet Flow	70 l/min
Max Controlled Flow	16 l/min
Max Work Pressure	200 bar
Flow Control Range	See graph.

ELECTRICAL SPECIFICATIONS	
DESCRIPTION	UNIT
Operating Voltage	12 VDC ±15%
Coil Resistance	7.2 Ohm @ 20°C
Max Current Consumption	See graph.
Coil Termination	Deutsch DT04-2P

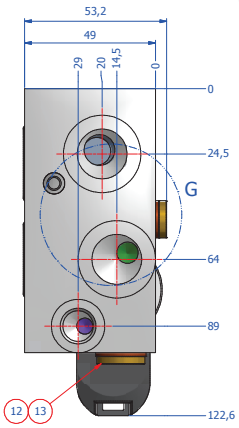

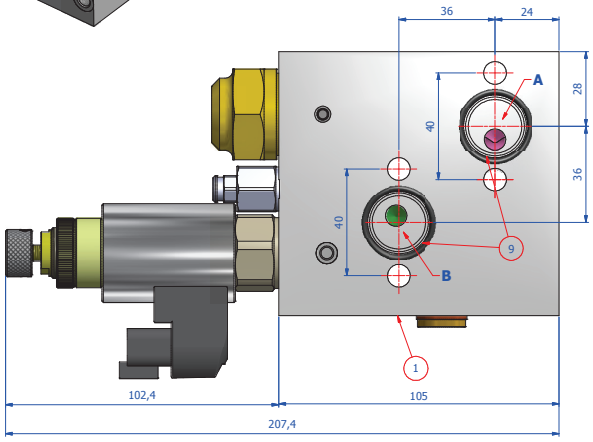

G (2 : 1)

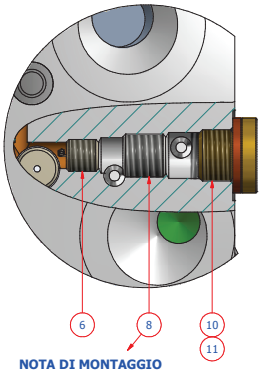

NOTA DI MONTAGGIO
PER IL MONTAGGIO DEL GRANO M8
60.1005.061 (POS.8) USARE LOCTITE 243

HYDRAULIC SCHEMATIC

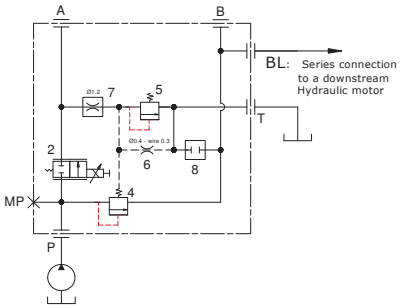

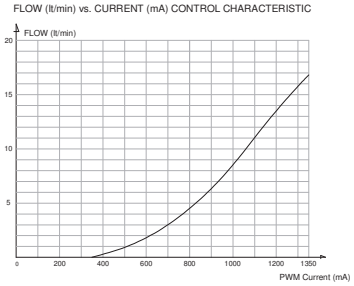

Pos.	DESCRIZIONE	QTÀ	Codice
16	TAPPO AVD Ø6 ACCIAIO	2	60.1207.011
15	TAPPO AVD Ø4 ACCIAIO	6	60.1207.010
14	TAPPO AVD Ø8 ACCIAIO	6	60.1207.012
13	TAPPO G1/4" DIN 908	1	60.1204.002
12	RONDELLA G1/4" RAME	1	60.1108.002
11	Rondella G 1/8 Rame	1	60.1108.006
10	TAPPO G1/8" DIN 908	1	60.1204.006
9	OR 2-119	2	60.0102.063
8	GRANO M8x8 UNI 5923	1	60.1005.061
7	GRANO M8x8 FORO Ø1.2	1	60.1005.320
6	GRANO M6x6 Ø0.45+FILO Ø0.3	1	60.1005.408
5	Valvola di Max. M16x1,5 (100÷250 bar)	1	60.0203.203
4	QC-CP3-T031 - 16bar	1	14.2201.012
3	Magnete IDT 12V	1	60.0205.184
2	EE-P2G con OV	1	14.0107.021
1	COLLETTORE ALLUMINIO	1	13.1005.104

DESCRIZIONE: FLOW CONTROL VALVE FLANGED TO ORBITAL MOTOR - CONFIGURATION 02 -		SOSTITUISCE IL: -	TECNORD
		SOSTITUITO DA: -	SERVOCOMANDI E REGOLAZIONE S.R.L. IL PRESENTE DISEGNO E LE PROPRIETÀ TECNICHE ED L. E VIETATA LA RIPRODUZIONE, DIFFUSIONE E TRADI E QUALSIASI USO NON AUTORIZZATO CHE POSSA ARRECARE DANNO AL PROPRIETARIO
TRATT. SUPERFICIALE:		NOME FILE: 15.1507.012_00.dwr	SCALA: - / DATA: 16/05/2014 / N° FOGLIO: 1/1
TRATT. TERMICO:		MASSA: 1.683 kg	SF: 1660.AMN / A2
MATERIALE:			

CLIENTE	RUG. GEN.	COMPLESSIVO	DISEGNATO	VERIF.	APPROV.	CODICE
-	3.2	-	A.B.	D.D.	D.D.	-15.1507.012/00

QUOTE SENZA TOLLERANZA: da 0 a 1 : ±0.05; da 1 a 80 : ±0.1; da 80 a 300 : ±0.15; da 300 a 300 : ±0.2; da 300 a 600 : ±0.3

L	E	G	E	N	D	A
MODIFICHE APPROVATE						